第16回全日本春季小学生男女ソフトボール大会　茨城県予選会
兼第33回関東選抜小学生男女ソフトボール大会　　茨城県予選会
兼第28回茨城県小学生男女選抜ソフトボール大会

〇会　場　　ひたちなか市那珂湊運動公園　多目的広場　A・ B・C　予備日　　10月　8日（土）
〇日　程　　第1日目　10月　1日（土）　　第2日目　10月　2日（日）
監督会議　　8:00
第1試合　　9:30～　　第1試合　　9:00～
第2試合　　10:50～　　第2試合　　11:00～
第3試合　　12:10～

〈 男子 〉

1　村田小シャークス
2　松ヶ丘エースポーツ少年団
3　外野ソフトボールスポーツ少年団
4　茨城スターズ
5　津田ソフトボールスポーツ少年団
6　久米ソフトボールスポーツ少年団
7　友部ソフトボールスポーツ少年団
8　田彦ソフトボールスポーツ少年団
9　東石川ソフトボールスポーツ少年団
10　菅谷ソフトボールスポーツ少年団
11　市毛ソフトボールスポーツ少年団
12　舟石川ソフトボールスポーツ少年団

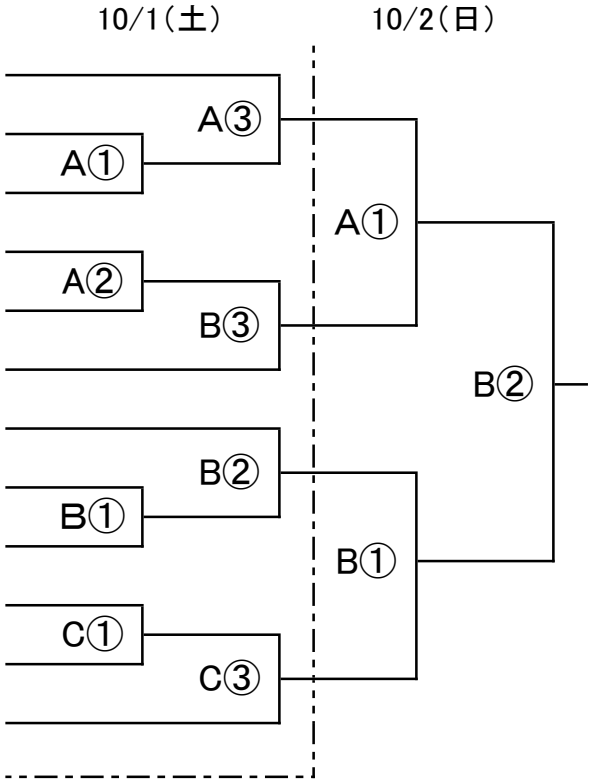

3位決定戦

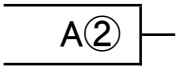

〈 女子 〉
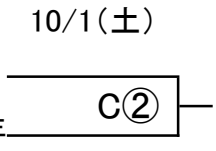
1　フェニックススポーツ少年団
2　ひたちなか市女子ソフトボールスポーツ少年